MANUAL DE INSTRUCCIONES T291

FALLEBA VERTICAL DE SOBREPONER PARA APLICAR EN PUERTAS DE EMERGENCIA CON DISPOSITIVOS ANTIPÁNICO JAQUE LÍNEAS “PUSH” Y “TOUCH”.

IMPORTANTE

ESTE ES UN PRODUCTO DE SEGURIDAD PARA LAS PERSONAS. LEA ATENTAMENTE TODAS LAS INSTRUCCIONES DE ESTE MANUAL.

Las características de seguridad de este producto son esenciales para el cumplimiento de las normas UNE-EN1125 e IRAM 3687. No están permitidas modificaciones de ninguna clase, distintas de aquellas descriptas en estas instrucciones.

1) USO Y APLICACIÓN

LAS FALLEBAS VERTICALES DE LA LÍNEA T291 SON APTAS PARA ALTA FRECUENCIA DE USO Y CUMPLEN CON ENSAYOS DE DURABILIDAD DE 200.000 CICLOS DE APERTURA/CIERRE.

LAS FALLEBAS VERTICALES SÓLO PUEDEN UTILIZARSE EN PUERTAS DE EMERGENCIA BATIENTES :

-COMO CERRADURA DE LA HOJA SECUNDARIA EN PUERTAS DE EMERGENCIA DE HOJA DOBLE QUE TENGAN INSTALADOS DISPOSITIVOS ANTPÁNICO JAQUE.

- COMO TRIPLE CIERRE EN LA HOJA PRINCIPAL DE PUERTAS DE EMERGENCIA DE DOBLE HOJA U HOJA SIMPLE QUE TENGAN INSTALADOS DISPOSITIVOS ANTIPÁNICO JAQUE. (ATENCIÓN: EN LA HOJA QUE TIENE INSTALADO DISPOSITIVO ANTIPÁNICO LINEA PUSH T290 CON TRIPLE CIERRE NO ES POSIBLE APLICAR CERRADURA/ACCESO EXTERNO)

- CADA HOJA PODRÁ PESAR HASTA 200 KG Y TENER UNA ALTURA Y ANCHO MÁXIMOS DE 2440mm Y 1220mm RESPECTIVAMENTE. LAS PUERTAS DEBEN SER SUFICIENTEMENTE RÍGIDAS PARA PODER FIJAR FIRMEMENTE LOS DISPOSITIVOS SIN QUE HAYA DEFORMACIONES, Y DEBEN ESTAR INSTALADAS A PERFECTA ESCUADRA Y NIVEL.

2) PREPARACIÓN

2.1) COMPONENTES Y ESQUEMA GENERAL DE INSTALACIÓN

A) DESPIECE — FIGURA 1 — *B) DISPOSITIVO INSTALADO*

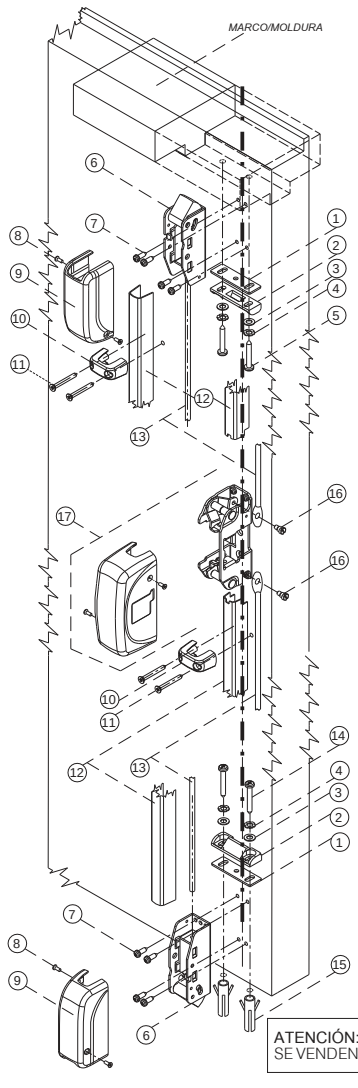

	COMPONENTE	CANT
1	Suplemento	4
2	Contrafrente	2
3	Arandela plana	4
4	Arandela estrella	4
5	Tor Parker n°10x1”	2
6	Mecanismo falleba	2
7	Tor Parker n°8x ½”	8
8	Tornillo M3x8mm autorroscante	4
9	Capuchón	2
10	Fijación omega	2
11	Tor Parker n°6x1½”	4
12	Cubrevarilla	2
13	Varilla roscada	2
14	Tor Parker n°10x1½	2
15	Tarugo 8mm	2
16	Tor fijación varilla	2
17	Dispositivo antipánico	-

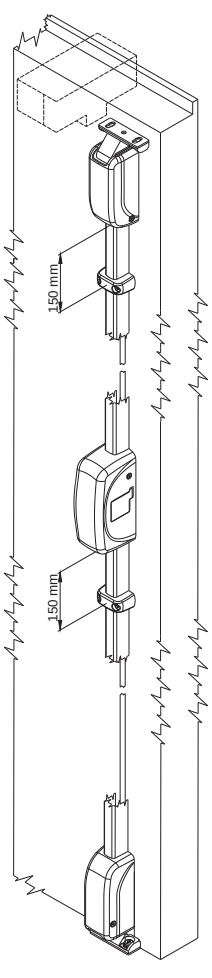

ATENCIÓN: EL KIT DE VARILLAS ROSCADAS 13, CUBREVARILLAS 12 Y FIJACIONES 11 10 , SE VENDEN POR SEPARADO.

3) INSTALACIÓN

LA INSTALACIÓN DE LA FALLEBA SE REALIZA UNA VEZ INSTALADO EL DISPOSITIVO ANTIPÁNICO.

LAS INSTRUCCIONES SIGUIENTES ESTÁN DEFINIDAS PARA LA INSTALACIÓN DE ESTE PRODUCTO EN PUERTAS BATIENTES CON MARCOS DE EMBUTIR Y CONFIGURACIÓN ESTÁNDAR. PARA PUERTAS CON MARCOS AL RAS DE LA PARED, PUERTAS DE DOBLE CONTACTO U OTRAS CONFIGURACIONES NO ESTÁNDAR, LA POSICIÓN DE LOS ORIFICIOS DE FIJACIÓN DE LOS MECANISMOS Y CONTRAFRENTES DEBERÁ ADECUARSE A CADA CASO PARTICULAR.

ATENCIÓN: PARA PUERTAS DE VIDRIO TEMPLADO, DEBE UTILIZARSE EL SOPORTE FALLEBA PARA PUERTAS DE VIDRIO (SE VENDE POR SEPARADO) Y SE DEBEN REALIZAR LOS ORIFICIOS DE FIJACIÓN ANTES DE TEMPLAR EL VIDRIO Y DE LA MANERA INDICADA EN LOS MANUALES/PLANTILLAS DE ESE PRODUCTO.

3.1) QUITAR EL CAPUCHÓN DEL DISPOSITIVO ANTIPÁNICO DE MODO QUE QUEDE SU MECANISMO A LA VISTA. TRAZAR CON LÁPIZ UNA LÍNEA VERTICAL (VER FIGURA N°2) DESDE EL EXTREMO SUPERIOR DE LA HOJA HASTA EL EXTREMO INFERIOR, QUE PASE POR EL CENTRO DEL MECANISMO DEL ANTIPÁNICO INSTALADO.

3.2) CERRAR LA HOJA Y ASEGURARLA PARA QUE NO SE MUEVA.

3.3) DOBLAR LA PLANTILLA PROVISTA POR LA LÍNEA DEMARCADA COMO “BORDE MARCO/PISO” Y APOYARLA EN LA ZONA DONDE SE INSTALARÁ LA FALLEBA SUPERIOR, ALINEANDO EL EJE SEÑALADO EN LA PLANILLA CON EL EJE TRAZADO EN LA PUERTA PREVIAMENTE EN 3.1. DESLIZAR HACIA ARRIBA O ABAJO LA PLANTILLA HASTA QUE LA LÍNEA MARCADA COMO “BORDE DE MARCO/PISO” COINCIDA CON EL BORDE DEL MARCO DE LA PUERTA (VER FIGURA N°2). ASEGURAR LA PLANTILLA EN ESA POSICIÓN Y MARCAR LOS CUATRO

FIGURE 2

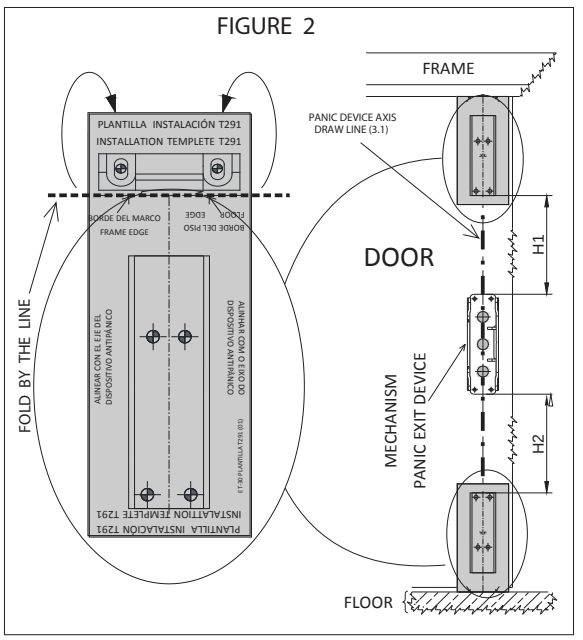

FIGURA 3

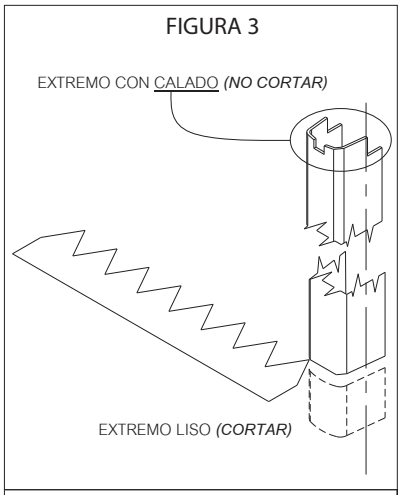

CORTE DE VARILLA ROSCADA Y CUBREVARILLA	
LONGITUD VARILLA ROSCADA SUPERIOR	H1+45 mm
LONGITUD CUBREVARILLA SUPERIOR	H1+3.5 mm
LONGITUD VARILLA ROSCADA INFERIOR	H2+45 mm
LONGITUD CUBREVARILLA INFERIOR	H2+3.5 mm

3.4) MARCAR LOS ORIFICIOS DE FIJACIÓN DE LA FALLEBA INFERIOR. REPETIR LAS OPERACIONES INDICADAS EN 3.3, INVIRTIENDO LA PLANTILLA Y UTILIZANDO ESTA VEZ COMO REFERENCIA EL BORDE DEL PISO.

3.5) REALIZAR LOS OCHO ORIFICIOS DE Ø 3.25 MARCADOS EN LOS PASOS ANTERIORES Y FIJAR EN ELLOS LAS DOS FALLEBAS CON LOS TORNILLOS PARKER N°8X½“.

3.6) MEDIR LA DISTÁNCIA ENTRE EL BORDE SUPERIOR DE LA CAJA DEL ANTIPÁNICO Y EL BORDE INFERIOR DEL MECANISMO DE LA FALLEBA SUPERIOR (DISTANCIA H1 DE LA FIGURA N°2). SI ES NECESARIO, CORTAR LA VARILLA ROSCADA MÁS LARGA A LA SIGUIENTE LONGITUD: H1+ 45 mm. ROSCAR APROXIMADAMENTE 10mm LA VARILLA EN EL ORIFICIO ROSCADO DE LA FALLEBA SUPERIOR, HASTA QUE EL ORIFICIO DEL EXTREMO APLANADO DE LA VARILLA COINCIDA CON EL ORIFICIO ROSCADO DEL MECANISMO DEL DISPOSITIVO ANTIPÁNICO. PASAR EL TORNILLO DE FIJACIÓN DE VARILLA POR EL ORIFICO DE LA VARILLA Y ROSCARLO EN EL DISPOSITIVO DEL ANTIPÁNICO. VERIFICAR QUE AL ACCIONAR EL DISPOSITIVO ANTIPÁNICO, EL PICAPORTE DE LA FALLEBA SE RETRAIGA TOTALMENTE Y QUE, ESTANDO EL ANTIPÁNICO SIN ACCIONAR, EL PICAPORTE DE LA FALLEBA ESTÉ TOTALMENTE EXTENDIDO. DE SER NECESARIO, AJUSTAR EL LARGO DE LA VARILLA, QUITANDO EL TORNILLO DE FIJACIÓN DE VARILLA Y ROSCANDO O DESENROSCANDO LA VARILLA EN EL MECANISMO DE LA FALLEBA Y LUEGO RECOLOCAR EL TORNILLO DE FIJACIÓN DE VARILLA. REPETIR HASTA LOGRAR EL AJUSTE DESEADO.

3.7) MEDIR LA DISTANCIA ENTRE EL BORDE INFERIOR DE LA CAJA DEL ANTIPÁNICO Y EL BORDE SUPERIOR DEL MECANISMO DE LA FALLEBA INFERIOR (DISTANCIA H2 DE LA FIGURA N°2), SI ES NECESARIO, CORTAR LA VARILLA ROSCADA MÁS CORTA A LA SIGUIENTE LONGITUD: H2+45 mm. A PARTIR DE AQUÍ, PROCEDER DE LA MISMA FORMA QUE EN 3.6 PARA LA COLOCACIÓN Y AJUSTE DE LA VARILLA ROSCADA INFERIOR.

3.8) CORTAR (SI ES NECESARIO) EL CUBREVARILLAS MÁS LARGO A LA MEDIDA H1+3.5 mm. ATENCIÓN: EL CORTE SE DEBE REALIZAR EN EL EXTREMO LISO, QUE NO ESTÁ CALADO (VER FIGURA N°3). COLOCAR EL CUBREVARILLA CON EL EXTREMO CALADO EN EL BORDE DEL MECANISMO DEL ANTIPÁNICO Y EL EXTREMO CORTADO EN EL BORDE DEL MECANISMO DE LA FALLEBA SUPERIOR; SOSTENERLO EN ESA POSICIÓN Y COLOCAR EL CAPUCHÓN DE LA FALLEBA SUPERIOR, FIJÁNDOLO CON LOS TORNILLOS M3X8 MM. ATENCIÓN: LOS TORNILLOS M3X8 SON AUTORROSCANTES; COLÓQUELOS CORRECTAMENTE ALINEADOS AL EJE DEL AGUJERO Y AJÚSTELOS CON DESTORNILLADOR DE MANO.

3.9) CORTAR (SI ES NECESARIO) EL CUBREVARILLA MÁS CORTO A LA MEDIDA H2+3.5 mm Y COLOCARLO EN LA FALLEBA INFERIOR, DE LA MISMA MANERA QUE SE COLOCÓ EL CUBREVARILLA SUPERIOR, SEGUN LO INDICADO EN EL PUNTO 3.8.

3.10) COLOCAR EL CAPUCHÓN DEL DISPOSITIVO ANTIPÁNICO (RETIRADO INICIALMENTE) Y FIJARLO CON SUS CORRESPONDIENTES TORNILLOS.

3.11) TOMAR UNA FIJACIÓN OMEGA, COLOCARLA SOBRE EL CUBREVARILLA SUPERIOR A APROXIMADAMENTE 150 mm POR DEBAJO DEL MECANISMO FALLEBA Y MARCAR EN LA PUERTA LOS 2 ORIFICIOS. COLOCAR LA OTRA FIJACIÓN OMEGA SOBRE EL CUBRE VARILLA INFERIOR A APROXIMADAMENTE 150 mm POR DEBAJO DEL MECANISMO DEL ANTIPÁNICO Y MARCAR LOS 2 ORIFICIOS EN LA PUERTA. AGUJEREAR CON MECHA Ø 3 mm LOS 4 ORIFICIOS MARCADOS Y FIJAR LAS 2 OMEGAS CON LOS TORNILLOS PARKER N°6X1”½

3.12) PRESENTAR UNO DE LOS DOS CONTRAFRENTES PROVISTOS SOBRE EL MARCO SUPERIOR DE LA PUERTA TAL COMO MUESTRA LA FIGURA N° 1-B, DE MANERA QUE EL MISMO QUEDE ALINEADO Y CENTRADO CON EL PICAPORTE DE LA FALLEBA SUPERIOR. MARCAR SOBRE EL MARCO LOS ORIFICIOS DE FIJACIÓN DEL CONTRAFRENTE Y AGUJEREAR CON MECHA Ø3.75 MM. FIJAR EL CONTRAFRENTE RESPETANDO LA SIGUIENTE SECUENCIA: CONTRAFRENTE, ARANDELA PLANA, ARANDELA ESTRELLA, TORNILLO PARKER N°10X1“. VERIFICAR QUE, ESTANDO LA PUERTA CERRADA, EL PICAPORTE QUEDE ROZANDO EL CONTRAFRENTE Y QUE LA INTERFERENCIA ENTRE PICAPORTE Y CONTRAFRENTE SEA SUFICIENTE PARA IMPEDIR LA APERTURA DE LA PUERTA, SI NO SE ACCIONA EL DISPOSITIVO ANTIPÁNICO. VERIFICAR QUE AL ACCIONAR EL DISPOSITIVO ANTIPÁNICO, EL PICAPORTE SE RETRAIGA Y QUE LA PUERTA PUEDA ABRIRSE SIN QUE HAYA INTERFERENCIAS ENTRE PICAPORTE Y CONTRAFRENTE. DE SER NECESARIO, SE PUEDE AGREGAR ALGUNO DE LOS SUPLEMENTOS PROVISTOS Y/O MOVER LA POSICIÓN DEL CONTRAFRENTE POR LOS ORIFICIOS OBLONGOS PARA AJUSTAR CORRECTAMENTE LA INTERFERENCIA ENTRE PICAPORTE Y CONTRAFRENTE. UNA VEZ FINALIZADO EL AJUSTE, ASEGURAR EN FORMA DEFINITIVA LOS TORNILLOS PARKER N°10X1”.

3.13) APOYAR EL CONTRAFRENTE RESTANTE EN EL PISO, DE MANERA QUE EL MISMO QUEDE ALINEADO Y CENTRADO CON EL PICAPORTE DE LA FALLEBA INFERIOR, TAL COMO MUESTRA LA FIGURA N°1-B, MARCAR EN EL PISO LOS ORIFICIOS DE FIJACIÓN DEL CONTRAFRENTE Y AGUJEREAR CON MECHA Ø 8 mm. COLOCAR LOS TARUGOS EN LOS ORIFICIOS REALIZADOS. FIJAR Y AJUSTAR EL CONTRAFRENTE SEGÚN LA SECUENCIA DESCRIPTA EN 3.12.

3.14) ABRIR Y CERRAR LA PUERTA REPETIDAS VECES PARA VERIFICAR EL CORRECTO FUNCIONAMIENTO DEL DISPOSITIVO. LA PUERTA DEBE ABRIRSE AL APLICAR UN ESFUERZO LEVE SOBRE LA BARRA DE APERTURA, SIN QUE HAYA ROCES NI TRABAS. DE SER NECESARIO REAJUSTAR LAS VARILLAS ROSCADAS (COMO SE INDICA EN 3.6 - 3.7) Y/O LOS CONTRAFRENTES (COMO SE INDICA EN 3.12 - 3.13)

4) MANTENIMIENTO

CADA TRES MESES: LIMPIAR EL DISPOSITIVO, ELIMINANDO SUCIEDAD Y POLVO. VERIFICAR QUE LOS TORNILLOS DE FIJACIÓN DEL MECANISMO Y DE LOS CONTRAFRENTES ESTÉN AJUSTADOS. ENGRASAR LAS PARTES MÓVILES CON GRASA LIVIANA APLICADA CON PINCEL. ACCIONAR EL DISPOSITIVO REPETIDAMENTE PARA VERIFICAR QUE FUNCIONE DE MANERA CORRECTA.

JAQUE